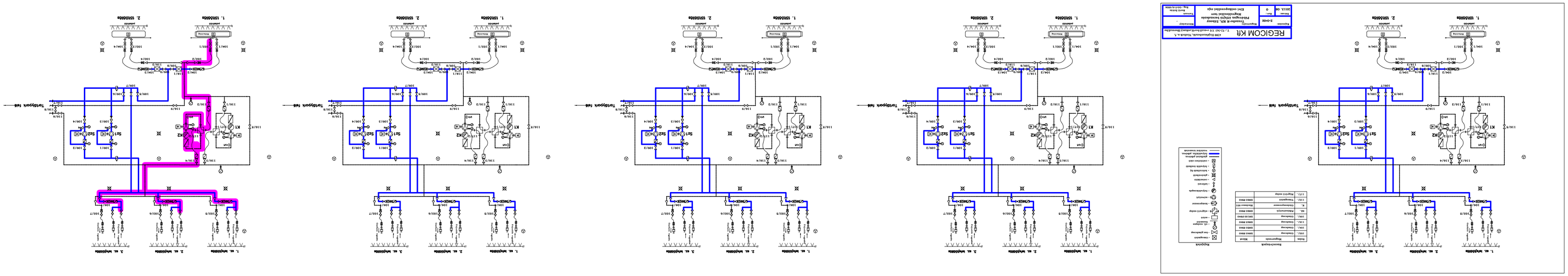
REGICOM Kft
Projektszám
2-004
Rajzszám
Sorszám
0
2013. Okt
Megnevezés
Tűzoltó-és Mű. Szivattyú
Folyadékellátó berendezés
Villamosvezérlési terv
Méretarány
Vonalvastagság
Dátum
Szerkesztő
Ellenőrzés
Jóváhagyás
Szerkesztőprogram
Rajzszámok
Alkatrészek jegyzéke
Jelmagyarázat
Tartálypark felső
Tartálypark felső
Tartálypark felső
Tartálypark felső